SUPORTE PARA 2 MONITORES 13" A 32" - V06S2M13-32A

Instruções de instalação do Suporte

1. Características do produto

Peso do produto: 3,1 Kgs; Apropriado para monitores entre 13" e 32"

Peso máximo suportado: 5 Kgs, Padrão VESA: 50x50mm, 75x75mm e 100x100mm

2. Lista de ferragens

Importante: Não somos responsáveis por nenhum tipo de ferimento pessoal ou danos ao produto devido ao mal uso, montagem incorreta ou uso incorreto do produto.

Nota: A montagem deste suporte não é adequada para uso em paredes de aço ou concreto. Se você estiver incerto do tipo da material da parede a ser instalado ou alguma questão em relação a instalação correta deste suporte, contate um técnico qualificado. Se as peças necessárias não estiverem inclusas, por favor contate imediatamente a loja a qual adquiriu o produto.

Cuidado: Este suporte é indicado para monitores que não ultrapassem o tamanho ou peso limite. Usar este produto com peso acima do indicado pode causar danos ao suporte e ao monitor.

LISTA DE PEÇAS E PARAFUSOS

Nº	Descrição	Especificação do Modelo	Quant.
1		Estrutura em alumínio	x1
2		Tubo de rosca interior	x1
3		Rosca plástica	x1
4		Conector de ferro 1	x1
5		Conector de ferro 2	x1
6		Porca de travamento em plástico 1	x1
7		Peça plástica de travamento	x1
8		Porca de travamento em plástico 2	x1
9		Base	x1
A		Parafuso redondo M5x12mm	x3
B		Parafuso redondo M6x10mm	x2
C		Tampa plástica	x1
D		Parafuso redondo M5x12mm	x8
E		Parafuso redondo M4x12mm	x8
F		Fita dupla face	x2
G		Chave 4mm	x2

Instruções de instalação

1

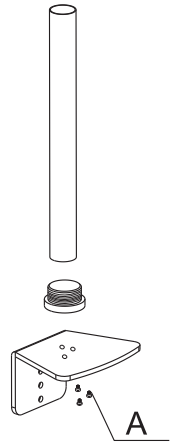

Usando o parafuso longo (A) conecte com o tudo de rosca interior à base.

2

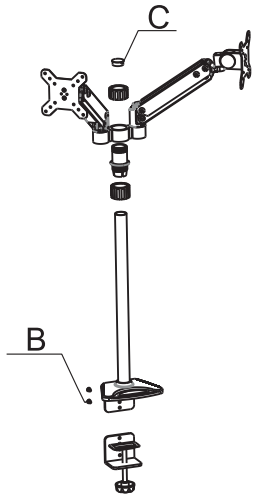

3

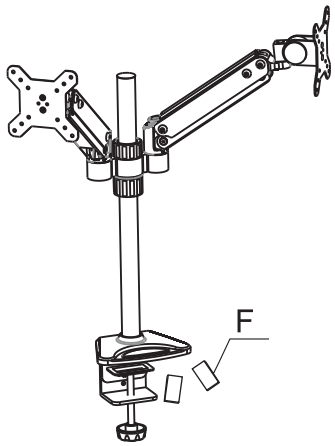

Usando fita dupla face (F) no conector metálico

4

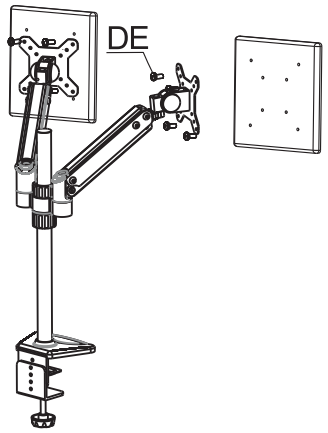

Usando o parafuso longo (D ou E) no suporte da tv, prenda a parte de alumínio.